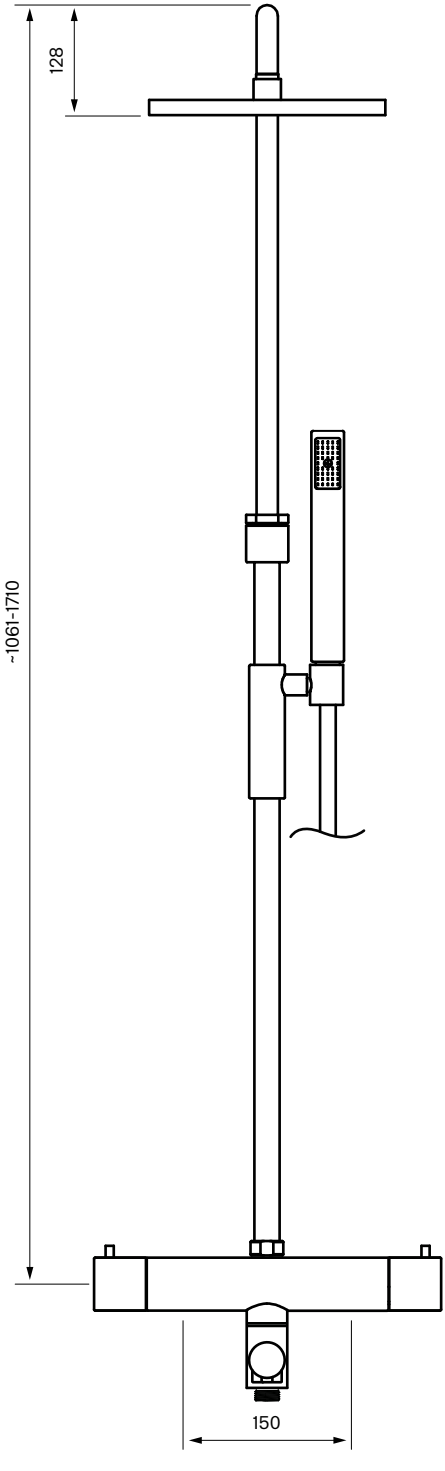
128
~1061-1710
150

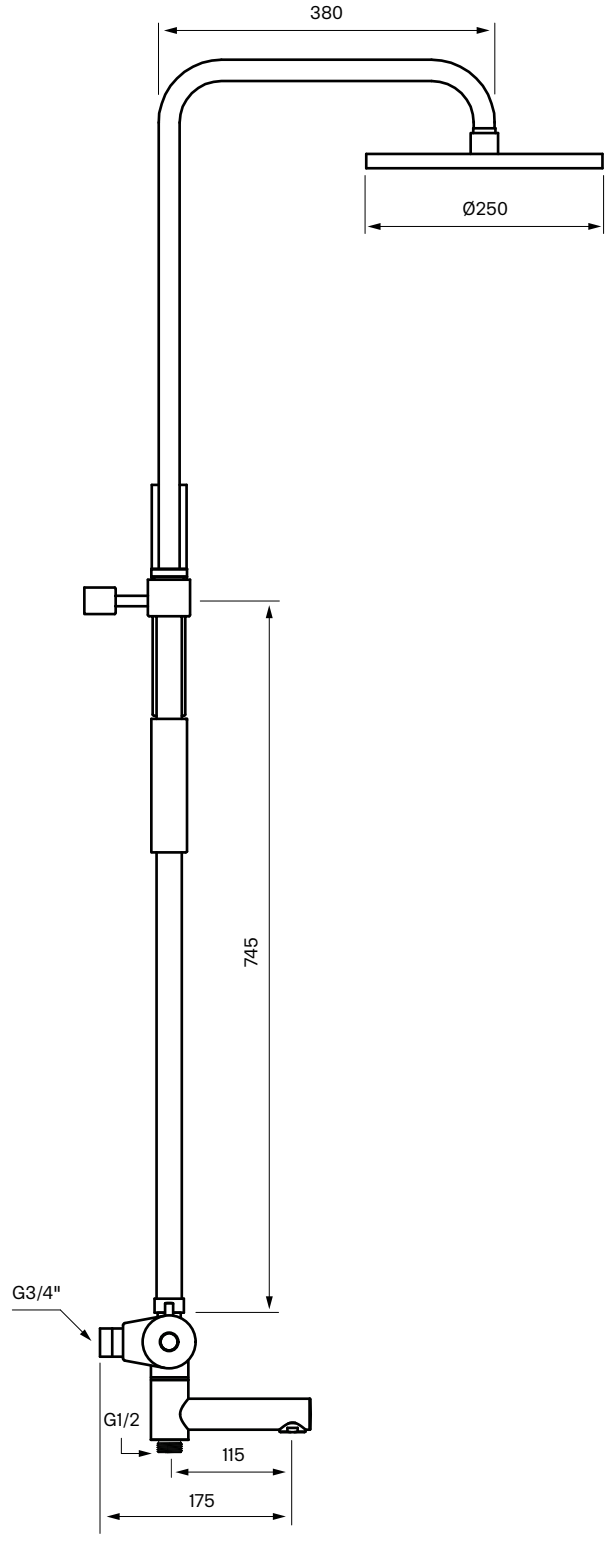
380
Ø250
745
G3/4"
G1/2
115
175